DINI ARGEO

A RICE LAKE WEIGHING SYSTEMS COMPANY

SBX500-2000

SBX-1K系列单剪切梁传感器，量程500kg - 2000kg

不锈钢单剪切梁传感器，广泛应用于地磅、称量罐或料仓等系统，还提供CE-M认证型号。

量程 (kg): 500, 1000, 2000.

17-4 PH**不锈钢** IP68 C3**精度**

为工业称重系统提供最佳解决方案

规格参数

- C3精度
- 17-4 PH不锈钢结构，激光焊接工艺
- IP68
- 量程可选500 - 2000 kg
- 配屏蔽电缆
- 可选OIML及检测证书

性能参数

- 最小检定分度值：Vmin = EMax/10.000
- 最大检定分度数：nLC = 3000
- 综合误差：0.017% F.S.
- 灵敏度：2mV/V +/- 0.5%
- 温度对零点输出的影响：0.002% F.S. /10°C
- 温度对灵敏度的影响：0.002%F.S. /10°C
- 温度补偿范围：-10°C/+40°C
- 工作温度：-20°C/+60°C
- 蠕变 (30分钟)：0.024% F.S.
- 最大激励电压：15 VDC
- 输入阻抗：1100 ± 20 Ohm
- 输出阻抗：1000 ± 20 Ohm
- 绝缘阻值：>5000 MOhm
- 安全过载：150% F.S.
- 极限过载：300% F.S.
- 6芯屏蔽电缆，长5m，直径5mm

防爆型号

- 若传感器配有CCATEX防爆证书，则可以使用在爆炸性环境中，防爆等级：
  ATEX II 1G Ex ia IIC T6 (Ta -20÷+40°C) TX (Ta -20÷+65°C) Ga
  ATEX II 1D Ex ta IIIC TX°C (Ta -20÷+40°C) TX°C (Ta -20÷+65°C) Da IP65.
  此证书包含ATEX CE声明文件 (英文版、德文版、法文版或意大利文版)。
- 注意：需要为每一只防爆传感器各配一份防爆证书。

尺寸与线缆定义

- 注:尺寸 mm

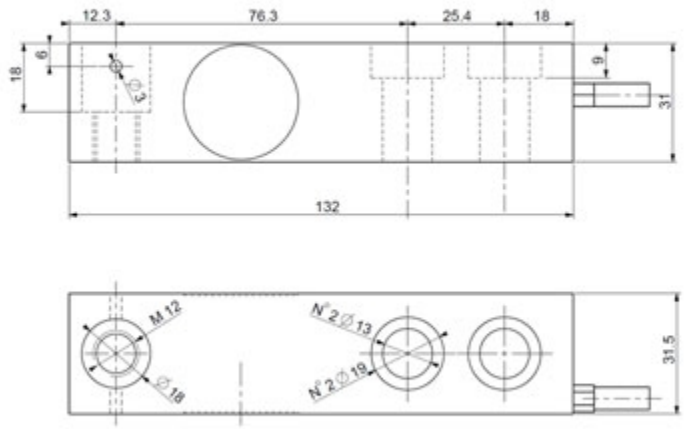

- 线缆颜色定义

颜色	定义
--	屏蔽
黄	输出 +
灰	反馈 +
棕	输入 +
白	输出 -
绿	输入 -
粉	反馈 -

可选型号

????

Codice	Max (kg)
SBX500-1K M	500
SBX1000-1K M	1000

www.diniargeo.com

"YOUR WORLDWIDE PARTNER FOR WEIGHING"

DINI ARGEO FRANCE sarl	DINI ARGEO GMBH	DINI ARGEO UK Ltd	DINI ARGEO WEIGHING INSTRUMENTS Ltd	DINI ARGEO OCEANIA
France	Germany	United Kingdom	China	Australia

DINI ARGEO
A RICE LAKE WEIGHING SYSTEMS COMPANY

COMPANY HEADQUARTERS
Via Della Fisica, 20
41042 Spezzano di Fiorano Modena - Italy
Tel. +39.0536 843418

SERVICE ASSISTANCE
Via Dell'Elettronica, 15
41042 Spezzano di Fiorano Modena - Italy
Tel. +39.0536 921784

SALES AND TECHNICAL ASSISTANCE SERVICE

All the specifications and images can be subject to variations and upgrades without prior notice.